Ensemble de coulisse à glissière centrale

Produit nº T6722122234

DESCRIPTION

Ensemble complet pour des tiroirs à glissière centrale, incluant coulisse, réceptacle arrière, guide central et guides pour tiroir. Les coulisses peuvent être coupées selon les besoins.

SPÉCIFICATIONS TECHNIQUES

Produit nº	T6722122234
Longueur	22 3/4 po
Extension de la coulisse	Extension partielle
Extension partielle	3/4
Montage de la coulisse	Central
Fini	Zinc, Blanc
Matériau	Plastique, Métal
Hauteur	1 9/16 po*
Largeur	2 15/32 po*
Capacité de charge	50 lb
Vis/clou	Inclus
Marque	Autre
Type de roulement	Roulettes de nylon

Avis de non-responsabilité

Les mesures affichées avec un astérisque (*) ont été converties selon votre préférence et ne constituent pas les mesures officielles. Pour obtenir les mesures telles que spécifiées par le manufacturier, cliquez ici.

PRODUIT(S) INCLUS

L'ensemble comprend : - 1 coulisse - 1 guide de glissière centrale - 1 réceptacle arrière - 2 guides de tiroir en plastique - vis pour l'installation
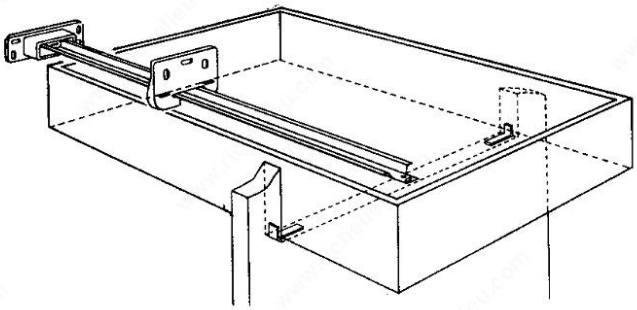
PHOTOS DU PRODUIT