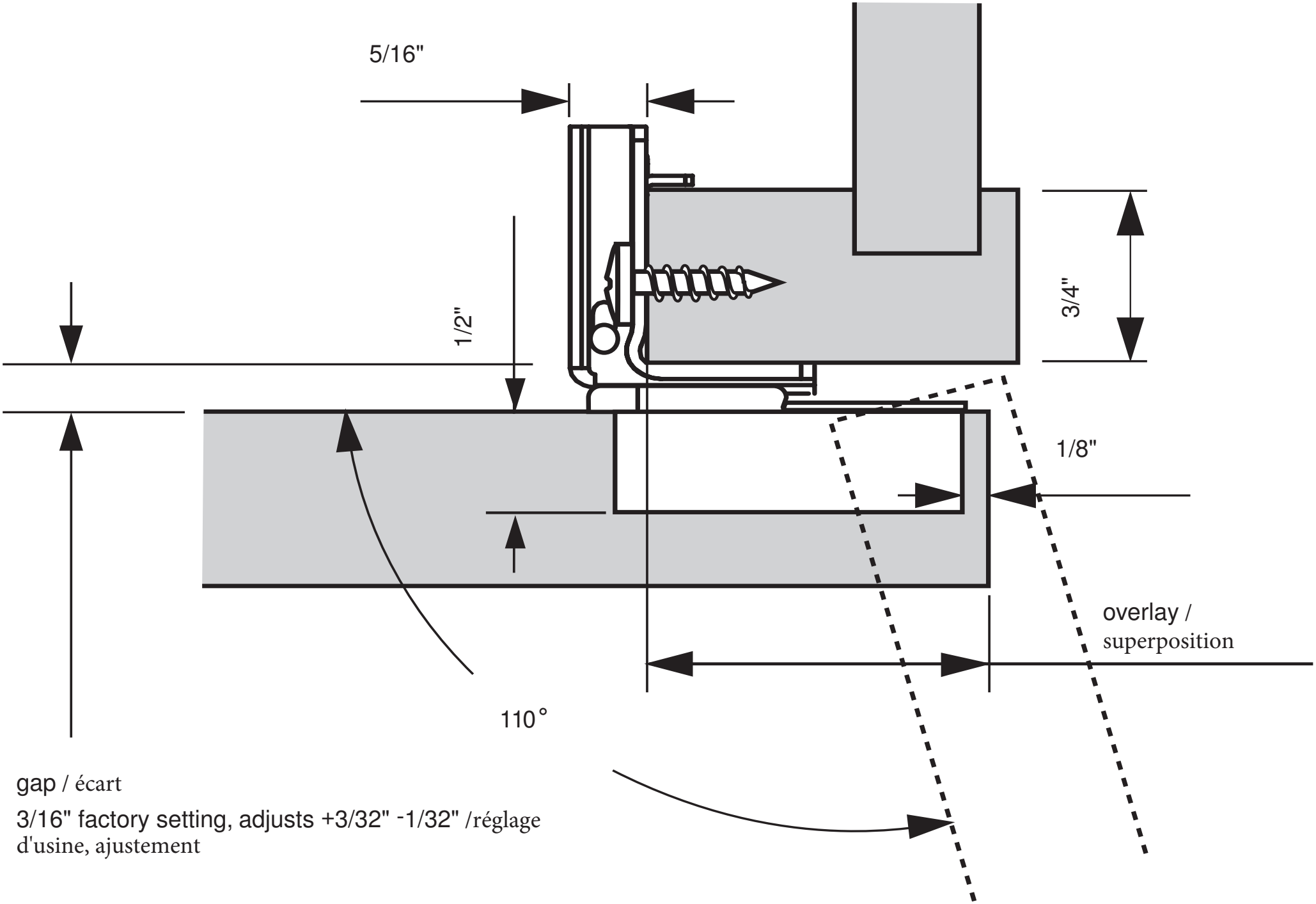

gap / écart

3/16" factory setting, adjusts +3/32" -1/32" /réglage d'usine, ajustement