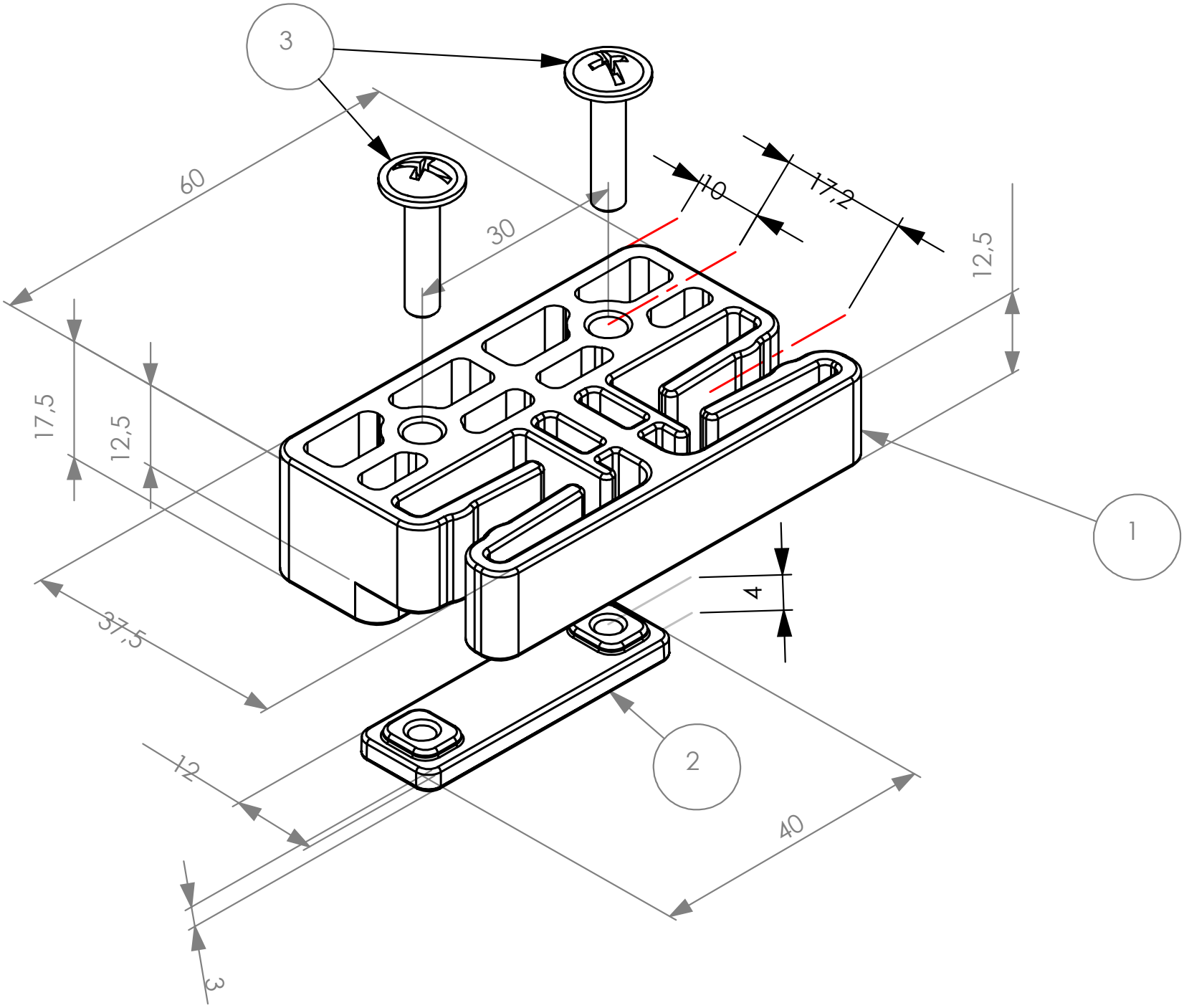
3
60
30
10
17,2
12,5
17,5
12,5
37,5
4
1
2
12
40
3