CARGO SHORT 3-BACS SYNCHRO - Avec couvercle coulissant

Centre de recyclage Cargo à 3 bacs avec coulisses sur-extension synchronisées et couvercle coulissant. Fermeture en douceur

Application

- Armoire du bas dans une cuisine
- Peut être installé sous un tiroir

Avantages

- 3 bacs : idéal pour la gestion de déchets
- Convient pour armoire de 600mm de largeur extérieure (panneaux latéraux de 16mm ou 19mm)
- Sa hauteur réduite permet d'avoir un tiroir au-dessus du centre de recyclage.
- Grande capacité de 54 L (1 x 28L + 2 x 13 L)
- Coulisses à sur-extension totalement synchronisées pour un fonctionnement en douceur et qui facilite le retrait des bacs.
- Mécanisme de fermeture en douceur
- Le couvercle interne offre du rangement additionnel et peut être tiré indépendamment pour atteindre sont contenu facilement.
- Couvercle individuel pour 1 bac de 13L
- Fini tendance graphite.

L'ensemble comprend 1 bac de 28L + 2 de 13L pour une capacité totale de 54L. Tous les bacs sont recouverts d'un couvercle interne en métal et plastique coulissant et une surface antidérapante. Le couvercle peut aussi être utilisé comme espace de rangement supplémentaire. Un des petits bacs de 13L vient avec un couvercle individuel.

No.	Description	Dimensions int. requises L x P x H
360860905	CARGO SHORT 1X28+2X13L SL GRAPHITE	22 1/8"–22 3/8" x 15 3/4" x 16 11/16" (562-568 x 400 x 424mm)

CARGO SHORT 3-BACS SYNCHRO - Avec couvercle coulissant
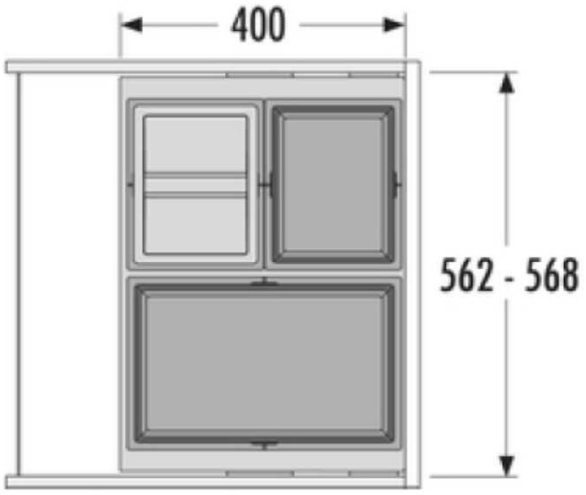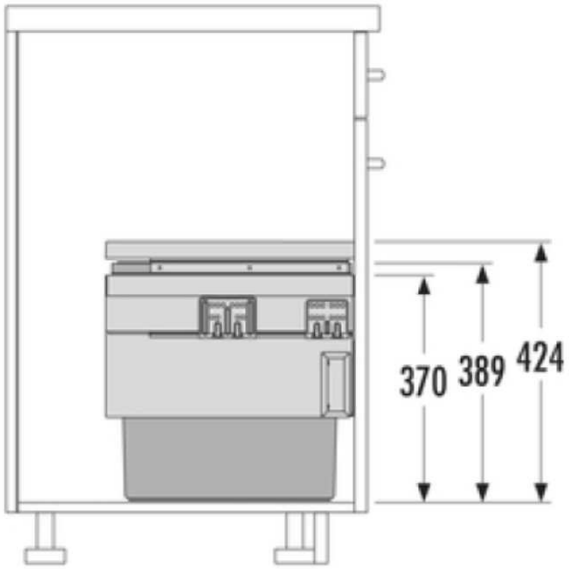
Information Technique: 360860905