Coulisse dissimulée **ÉVOLUTION- 815EV**

Pour armoir à cadre, d'une épaisseur de côté de 16mm (5/8")

Montage de la coulisse (mm)

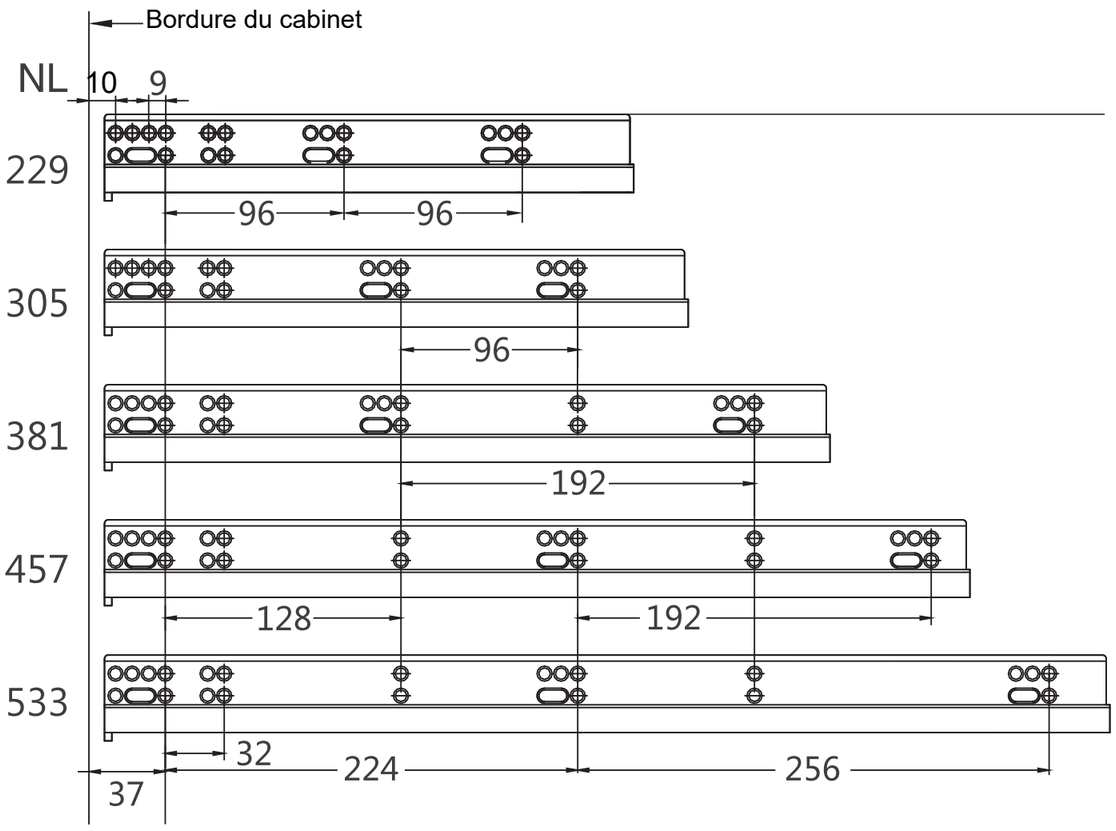

Ajustement 2D

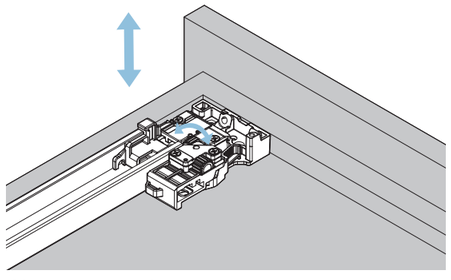

Ajustement en hauteur

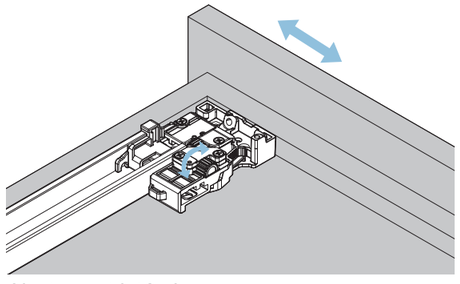

Ajustement latéral

Dimensions d'installation (mm)

NL=Longueur nominal de la coulisse
LT=Profondeur intérieur du cabinet
LW=Largeur intérieur du cabinet
SKL= Longueur du tiroir

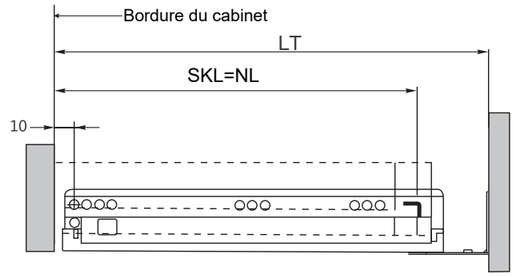

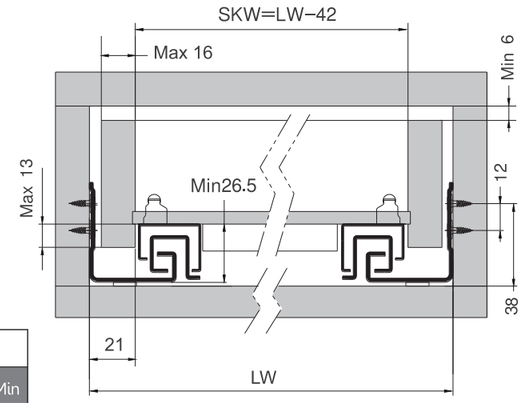

Longueur nominal (NL)	Longueur du tiroir (SKL)	Largeur intérieur du cabinet (LT)	
		Max	Min
229(9")	229(9")	298(11$\frac{3}{4}$")	283(11$\frac{1}{8}$")
305(12")	305(12")	369(14$\frac{9}{16}$")	326(12$\frac{7}{8}$")
381(15")	381(15")	446(17$\frac{9}{16}$")	403(15$\frac{7}{8}$")
457(18")	457(18")	522(20$\frac{9}{16}$")	479(18$\frac{7}{8}$")
533(21")	533(21")	598(23$\frac{9}{16}$")	555(21$\frac{7}{8}$")
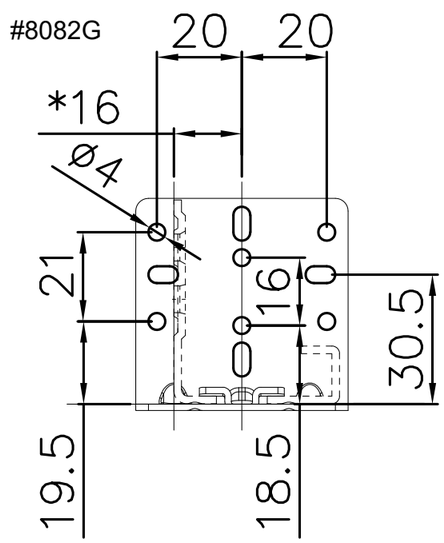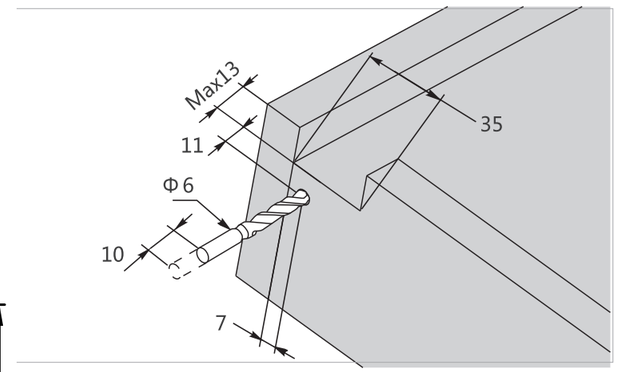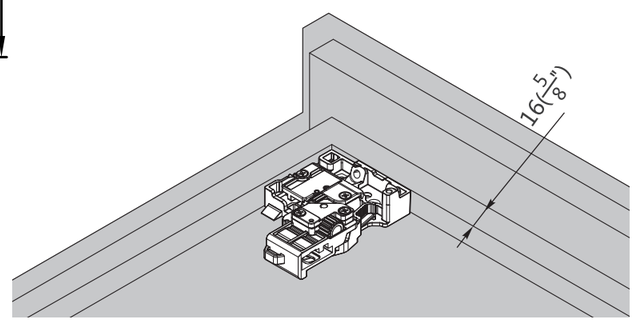
Attache de montage arrière, Préparation du dos, dispositif de verrouillage (mm)