Charnière verre à verre à fermeture automatique amortie Polaris

Code No.: SSPFHSCGXXX

*Voir en ligne pour les autres finis

Vue de face

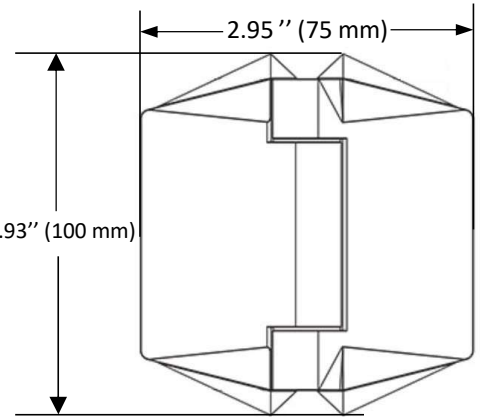

Vue de dessus

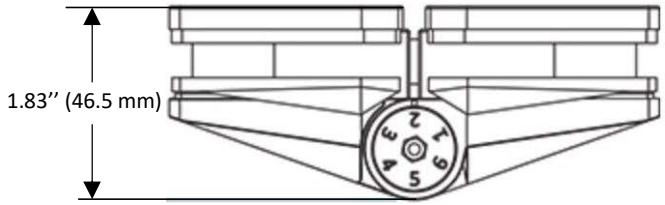

Vue arrière

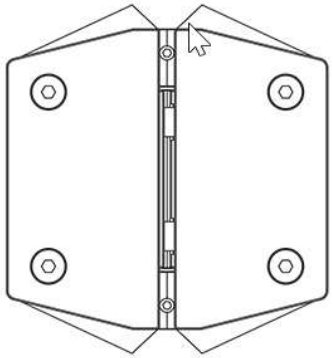
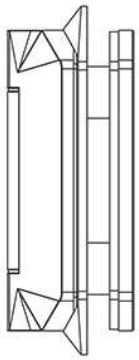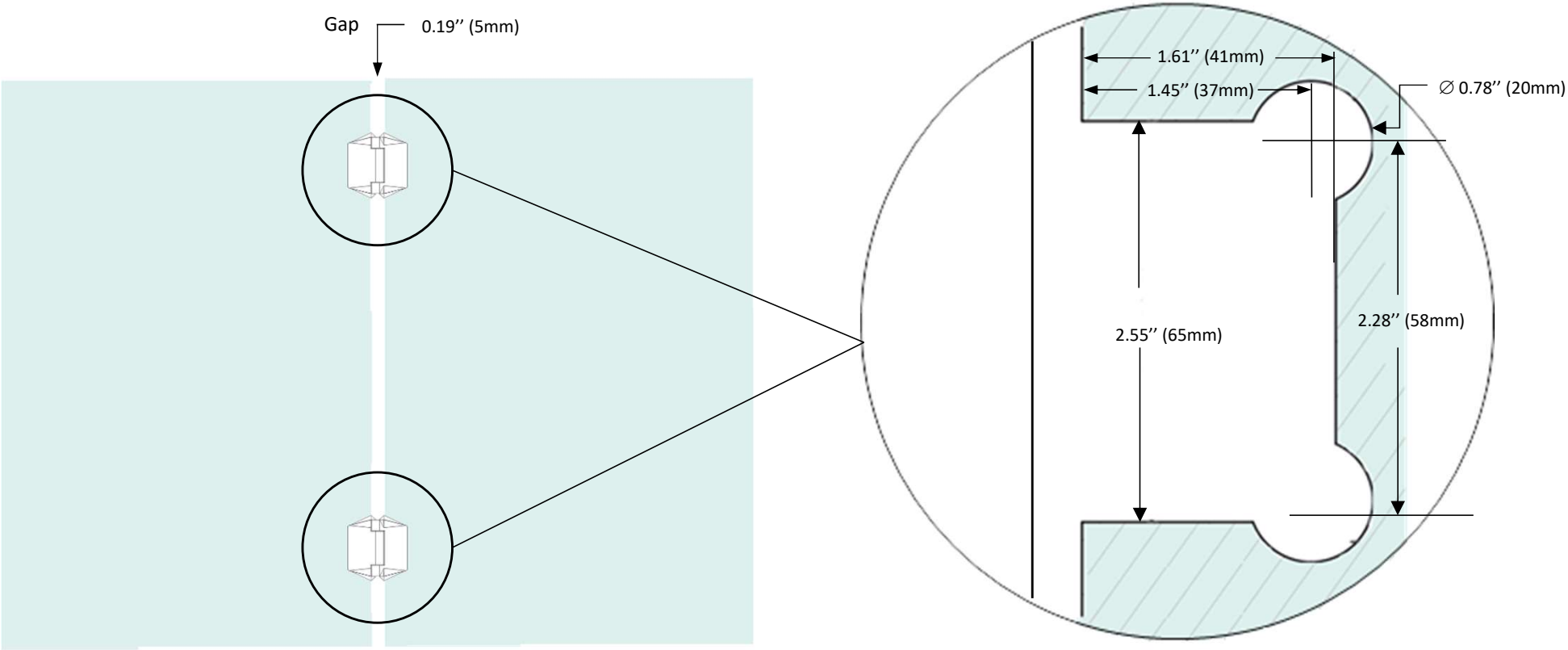
Vue de côté