Pivot Hinge for 8 mm Glass Door, Recessed Within Furniture/Cabinet

Code No.: GM3010C

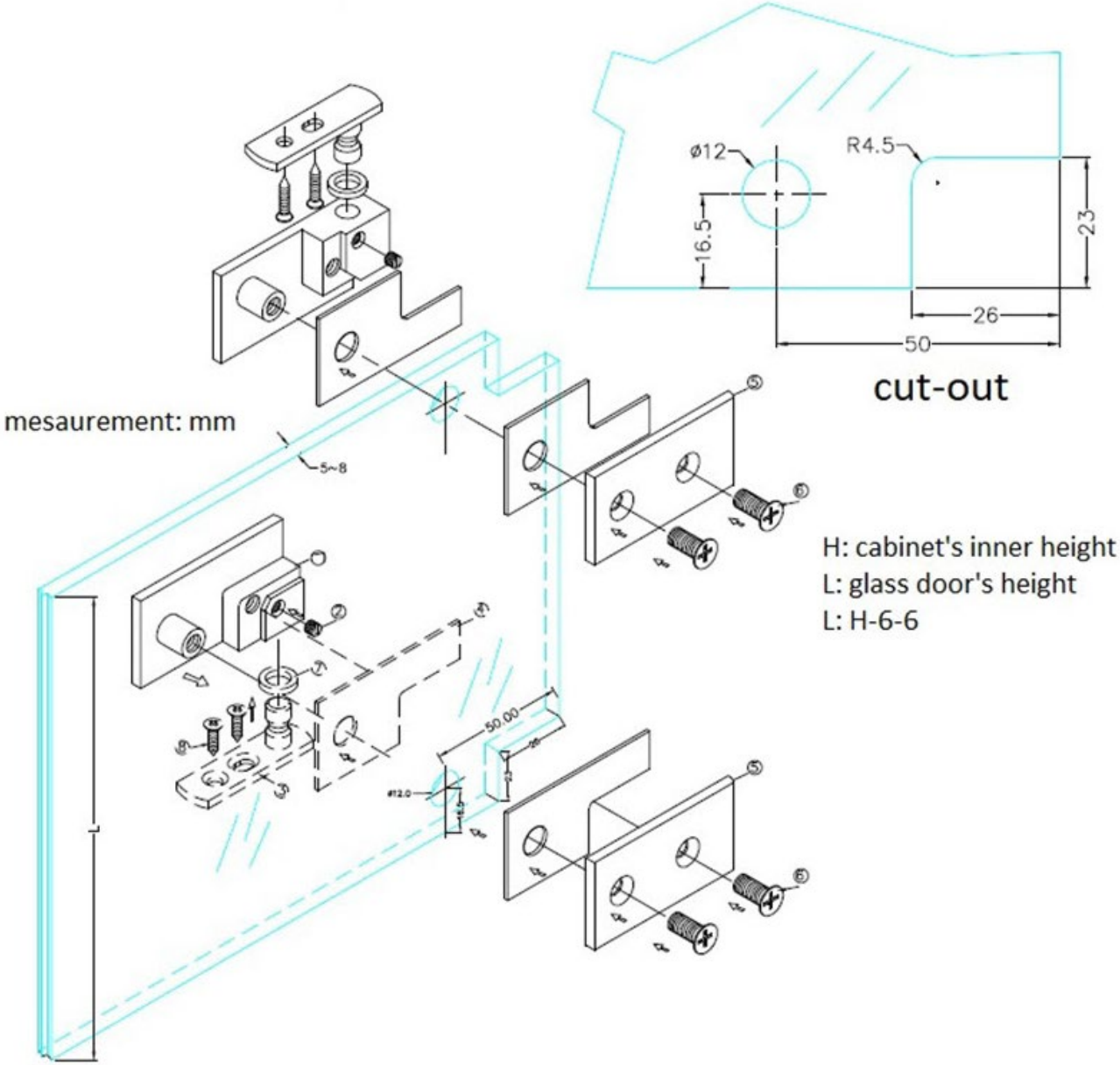

H: cabinet's inner height
L: glass door's height
L: H-6-6

Pivot Hinge for 8 mm Glass Door, Recessed Within Furniture/Cabinet

Code No.: GM3010C

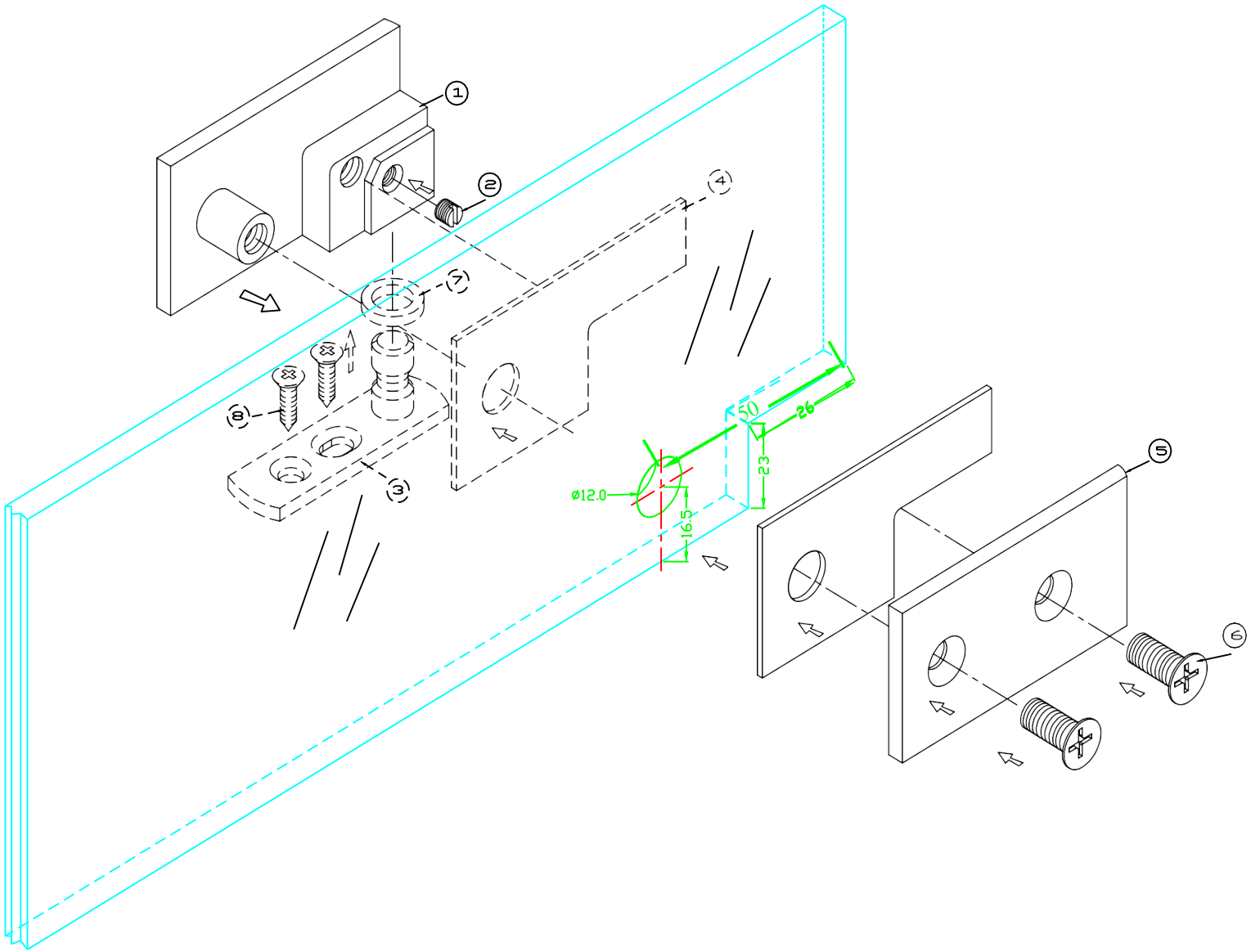

Charnière à pivot pour porte en verre de 8 mm, encastrée à l'intérieur du caisson

Code No.: GM3010C

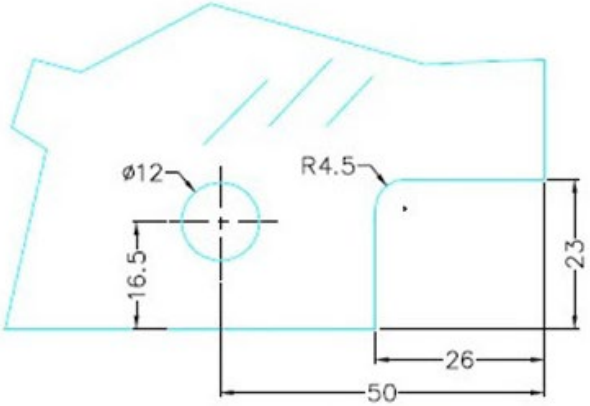

Découpe

mesures: mm

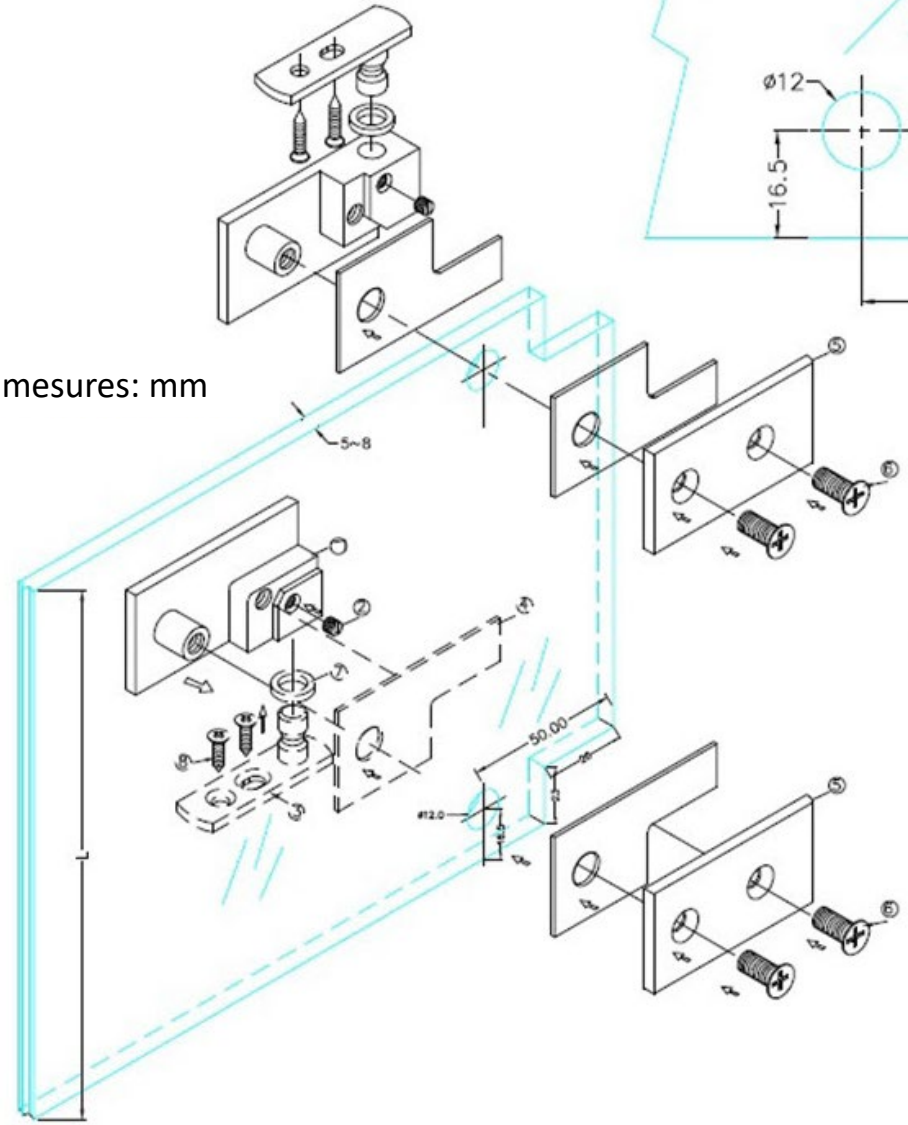

H: hauteur intérieure de l'armoire
L: hauteur de la porte en verre
L: H-6mm-6mm

Charnière à pivot pour porte en verre de 8 mm, encastrée à l'intérieur du caisson
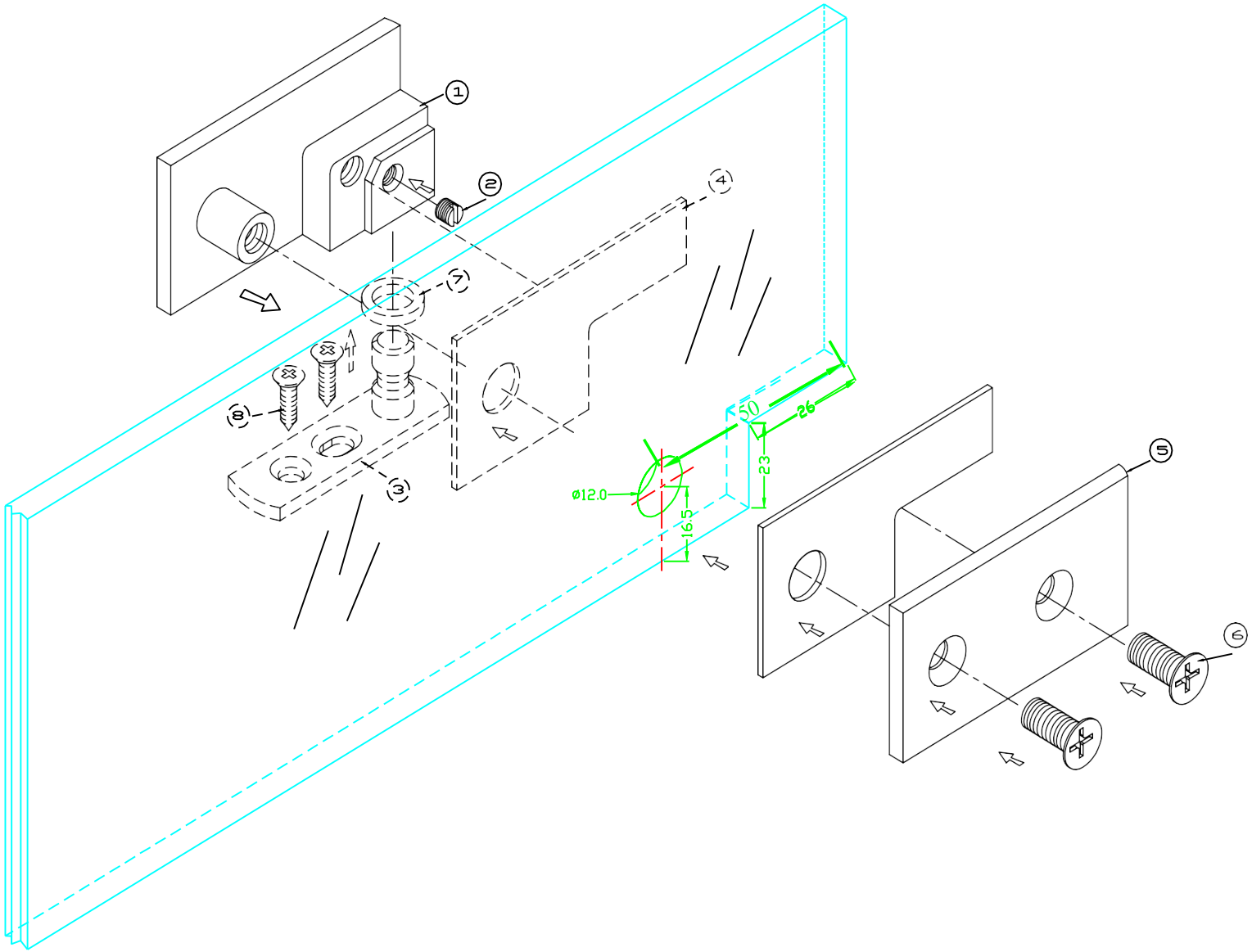
Code No.: GM3010C