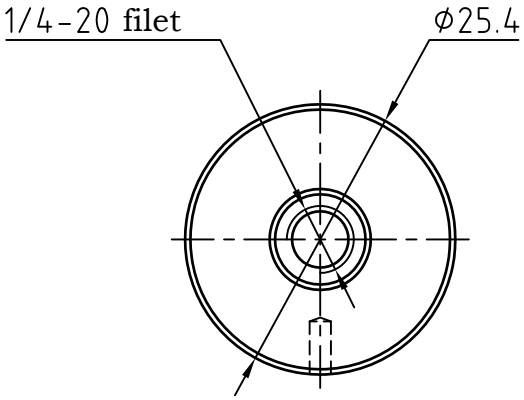

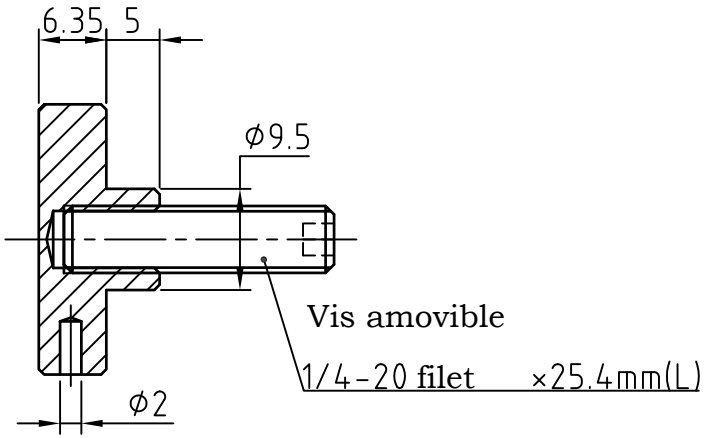

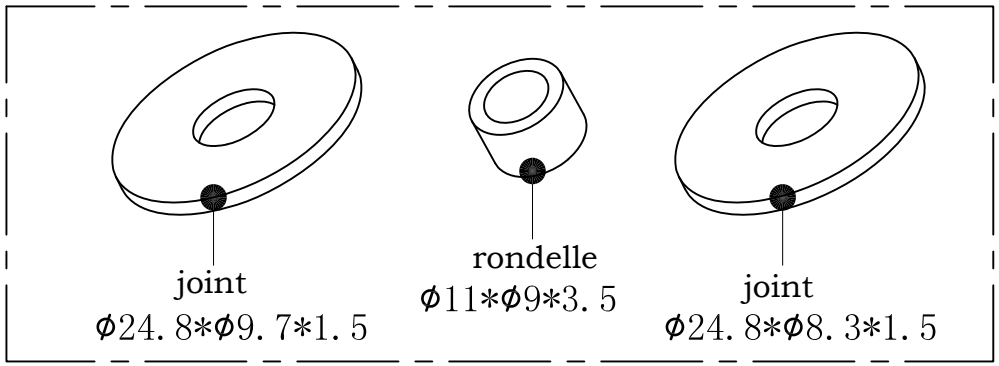

Matériel:	SUS316	Richelieu PRODUITS VERRIERS GLAZING SUPPLIES	
Fini:	SSS(satin)		
Poids:	30g	Produit	Capuchon d'entretoise 1po
Unité:	mm		
avec joint		Code:	GMSOCAP1BS